Anschlussschema WPD-A3 mit pH und freier Chlormesszelle

an Whirlpool, Swimmspa oder Schwimmbad

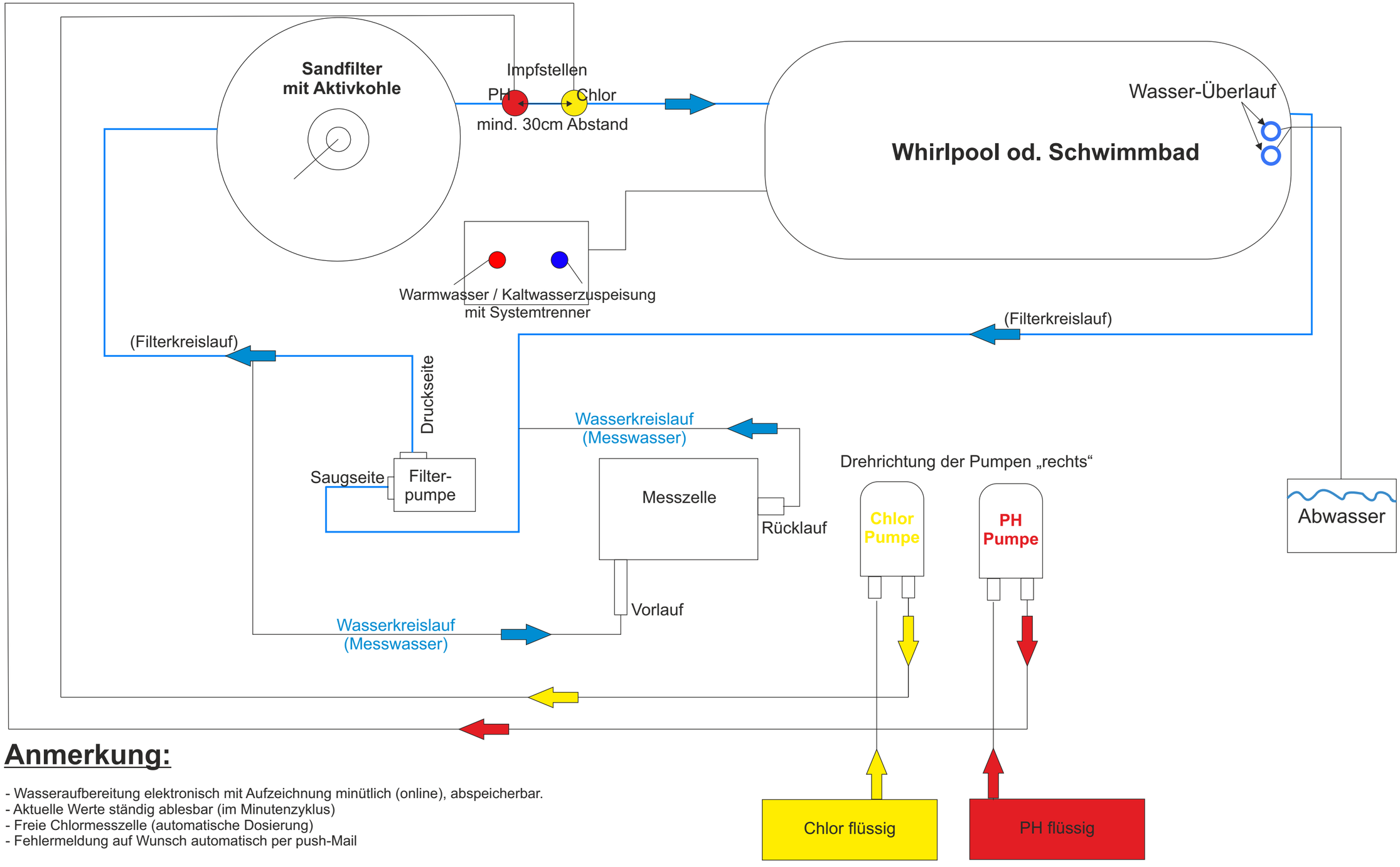

Anmerkung:

- Wasseraufbereitung elektronisch mit Aufzeichnung minütlich (online), abspeicherbar.
- Aktuelle Werte ständig ablesbar (im Minutenzyklus)
- Freie Chlormesszelle (automatische Dosierung)
- Fehlermeldung auf Wunsch automatisch per push-Mail

Datum: 26.01.2017

Pichler Kunststofftechnik GmbH, Lauterbachstraße 19, 84307 Eggenfelden